Fiche Technique

Pelle 10 T

MECALAC 12MTX

CARACTERISTIQUES

Poids en ordre de marche	9700 kg
Puissance	74,4 kW
Cylindrée	3621 cm3
Capacité du réservoir de carburant	140 l
Effort de traction maximum	5800 daN
Force de cavage	6150 daN
Force de penetration	3400 daN
Capacité au crochet	4000 kg
Rayon de braquage intérieur	2,63 m
Rayon de braquage extérieur	4,91 m
Vitesse de rotation	9 tr / min

DIMENSIONS

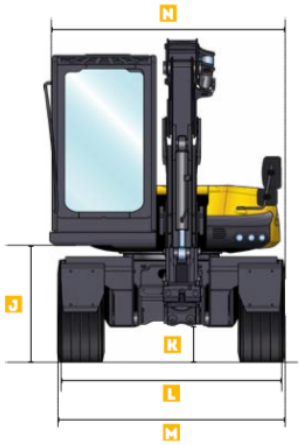

DIMENSIONNEL MACHINE	
Longueur hors tout (A)	4619 mm
Hauteur cabine (B)	3064 mm
Hauteur équipement replié (C)	3464 mm
Porte à faux arrière (D)	1407 mm
Empattement (E)	2225 mm
Porte à faux avant (F)	933 mm
Hauteur capots (G)	1744 mm
Angle de franchissement avant (H)	53 degrés
Angle de franchissement arrière (I)	30 degres
Hauteur sous tourelle (J)	1165 mm
Garde au sol (K)	354 mm
Largeur extérieure des stabilisateurs (L)	2187 mm
Largeur aux roues, pneus sud 405/70-20 (M)	2247 mm
Largeur position route (N)	2283 mm

CREUSEMENT ET FORCE DE LEVAGE

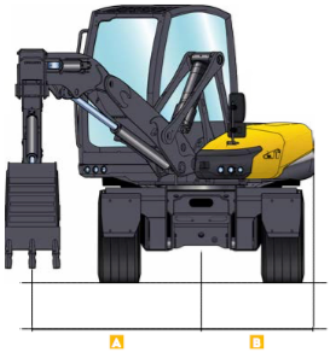

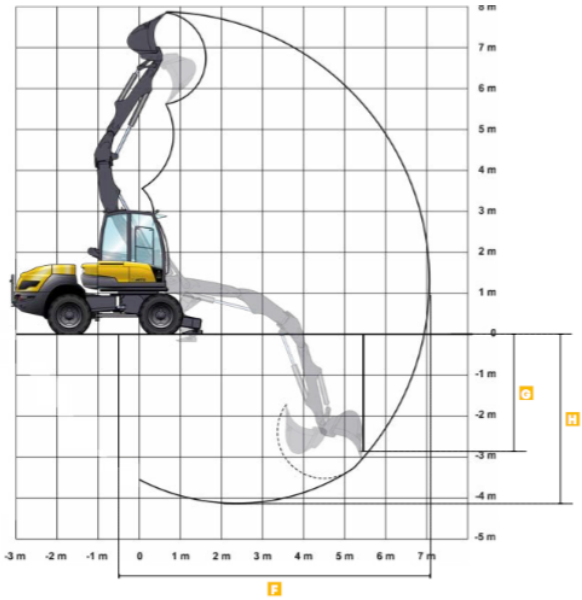

DIMENSIONNEL MACHINE	
Déport maximum (A)	1859 mm
Gabarit avec déport maximum (B)	1239 mm
Rayon du contrepoids (C)	1385 mm
Rayon minimal de l'équipement (D)	1325 mm
Diamètre minimal d'évolution (E)	2710 mm
Portée maximale (F)	7125 mm
Profondeur de creusement vertical (G)	2240 mm
Profondeur maximale fond de fouille (H)	4100 mm

CHARGEMENT

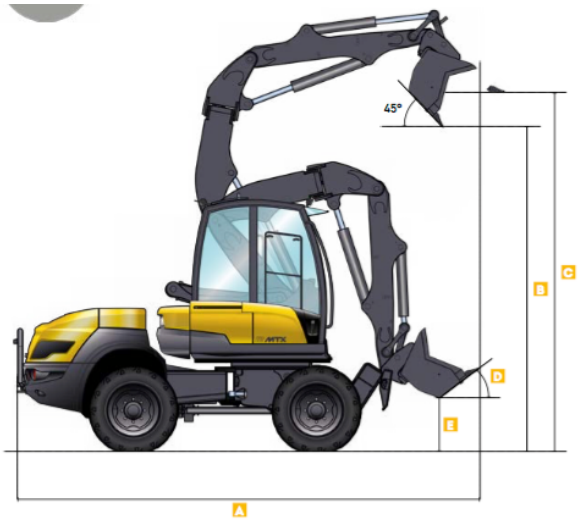

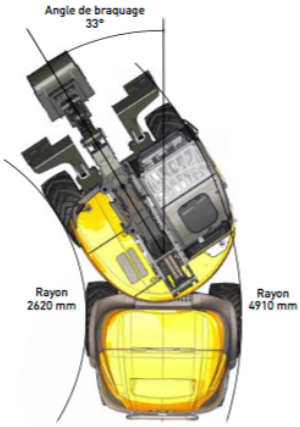

DIMENSIONNEL MACHINE	
Longueur totale (A)	5617 mm
Hauteur de déversement (B)	4077 mm
Hauteur de chargement (C)	4498 mm
Angle de cavage (D)	40 degrés
Garde au sol godet (E)	651 mm
Diamètre minimal d'évolution (F)	3600 mm
Distance minimale de déchargement latéral (godet à 45 degrés) (G)	403 mm
Distance minimale de déchargement latéral (godet à 90 degrés) (H)	78 mm